Montageanleitung Stirnwand II

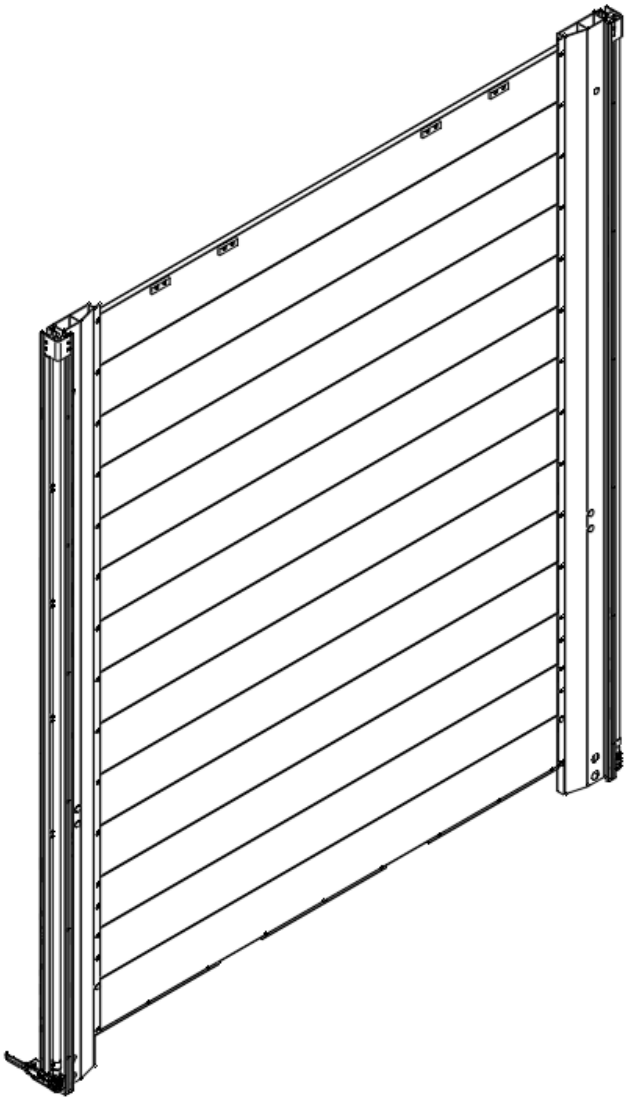

Originalmontageanleitung

Inhaltsverzeichnis

1 Allgemeines 03
2 Sicherheit 05
3 Montage Runge und Schiebling für Stirnwand II 06
4 Befestigung der Stirnwand II mit dem Abschlussprofil unten 07
5 Montage Schieblinge und Topteile oben für Standard und Liftsysteme Stirnwand II 08
6 Montage der Zentralhydraulik 09
7 Hydraulikaggregat mit Handpumpe 13
8 Montage Ratsche, Halteblech und Planenführung 14
9 Montage Stirnwandstützen (Optional) 16
10 Anhänge 18

Allgemeines

Einleitung zur Montageanleitung

Änderungsdienst: Ja
Personal:
Gemäß Lehrplan zur Ausbildung
Karosserie- und Fahrzeugbaumechaniker/in

Diese Montageanleitung ist Bestandteil der Lieferung und eine wesentliche Hilfe für eine erfolgreiche Montage.
Daher muss sie während der Montage dem Monteur zur Verfügung stehen.

Des Weiteren müssen die Aufbaurichtlinien der jeweiligen Fahrzeughersteller eingehalten werden.

Urheberrecht:

Das Urheberrecht dieser Montageanleitung liegt bei TSE Trailer System Engineering GmbH & Co. KG
Sollten Sie dennoch weitere Informationen benötigen so erreichen Sie uns unter

TSE Trailer System Engineering GmbH & Co. KG
Bei der Mühle 4
72365 Ratshausen
Telefon: +49 (0)7427 / 92 33-0
Telefax: +49 (0)7427 / 92 33-75
Email: verkauf@tse-trailersystems.de
Homepage: www.tse-trailersystems.de

Unterweisungs- und Schulungshilfe

Als Unternehmer sind Sie verpflichtet das Personal über bestehende Rechts- und Unfallverhütungsvorschriften zu informieren und zu unterweisen.

Das Personal muss die Unterweisung verstanden haben und es muss sichergestellt sein, dass die Unterweisung beachtet wird.

Nur so erreichen Sie ein Sicherheits- und Gefahrenbewusstes Arbeiten Ihres Personals.

Beispiel für Schulungsthemen

1. Zur Sicherheit

- Unfallverhütungsvorschriften
- Allgemeine Rechtsvorschriften
- Allgemeine Sicherheitshinweise
- Maßnahmen im Notfall
- Die persönliche Schutzausrüstung

2. Instandhaltungs- und Wartungsvorschriften

- Vorschriftsmäßiger Umgang mit Reinigungsmitteln und Schmierstoffen
- Besondere Erfahrung des Monteurs für Wartung, Instandhaltung, Reinigung und Pflege des Produkts.

Hinweise

Achtung:

Die Oberflächen der TSE-Baugruppen dürfen nicht mit ätzenden Reinigungsflüssigkeiten kontaminiert werden. Reinigungsflüssigkeiten mit entsprechender Kennzeichnung sind aggressiv und können Schäden an allen Bauteiloberflächen verursachen. Diese sollten zur schonenden Reinigung ausdrücklich **nicht** verwendet werden.

Nummer	Symbol
GHS05	Ätzwirkung

Achtung!
Texte mit diesem Symbol warnen vor möglichen Aufbaufehlern und somit vor eventuellen Sachschäden.

HINWEIS!
Texte mit diesem Symbol geben Ihnen Tipps oder Zusatzinformationen.

ANZUGSDREHMOMENT!
Texte mit diesem Symbol geben das benötigte Anzugsdrehmoment an.

Bohrungen setzen!
Texte mit diesem Symbol geben das Setzen von Bohrungen an.

Sicherheit

Allgemeines

Obwohl unsere Produkte dem Stand der Technik entsprechen, können Gefahren ausgehen, wenn sie:

- von nicht geschultem Personal montiert werden
- unsachgemäß Instand gehalten werden.

Sicherheitshinweise

Diese Serviceanleitung informiert Sie über die Produkte der TSE Trailer System Engineering GmbH & Co. KG. Diese enthält Informationen zur Wartung und Reparatur des Aufbaues und Ihrer Komponenten. Die Serviceanleitung wurde ausschließlich für das ausgebildete Fachpersonal von qualifizierten und autorisierten Fachbetrieben des Kraftfahrzeughandwerks geschrieben. Für andere Zielgruppen ist diese Serviceanleitung nicht geeignet.
Wir möchten mit der vorliegenden Montageanleitung Fachbetriebe bei den Aufbauarbeiten an unseren Produkten unterstützen.

Die TSE Trailer System Engineering GmbH & Co. KG übernimmt keine Verantwortung für den Einbau ungeeigneter oder nicht freigegebener Teile in die Produkte.

Schäden durch falsche Handhabung, aggressive Reinigungsmittel, Gewaltanwendung oder nachträgliche Veränderungen an dem gelieferten Produkt oder Einzelkomponenten sowie Nichtbeachtung der Sicherheitshinweise und dadurch entstandenen Folgeschäden fallen nicht unter die Gewährleistung.

Verwenden Sie nur unveränderte Originalteile und Zubehör des Herstellers.

Für die bereitgestellten Informationen übernehmen wir keine Gewähr für die Richtigkeit, Vollständigkeit oder Aktualität.
Die Inhalte und Informationen dieser Montageanleitung stellen weder Garantien oder zugesicherte Eigenschaften im Sinn des deutschen Rechts, bzw. des Bürgerlichen Gesetzbuches (BGB) dar, noch können sie als solche Ausgelegt werden.
Ansprüche auf Auskunft, Empfehlung oder Beratung können aus der Bereitstellung nicht hergeleitet werden. Eine Haftung für Schäden ist grundsätzlich ausgeschlossen, soweit nicht Vorsatz oder grobe Fahrlässigkeit von uns zu vertreten ist oder sonstige zwingend gesetzliche Bestimmungen dem entgegenstehen.

Texte und Grafiken unterliegen unserem Nutzungs- und Verwendungsrecht, Vervielfältigung oder Verbreitung in jeglicher Form bedürfen unserer Zustimmung.

Aufgeführte Markenbezeichnungen, auch wenn diese nicht in jedem Fall als solche gekennzeichnet sind, unterliegen dennoch den Regeln des Kennzeichnungsrechts.
Sollten sich aus der Verwendung der in dieser Montageanleitung befindlichen Informationen Streitigkeiten rechtlicher Art ergeben, unterliegen diese ausschließlich den Regeln des deutschen Rechts.
Als Gerichtsstand gilt das Amtsgericht Stuttgart als vereinbart. Falls einige Klauseln dieser Haftbeschränkungserklärung nicht oder nicht mehr den geltenden gesetzlichen Vorschriften entsprechen, bleibt davon die Gültigkeit der übrigen Klauseln unberührt.
Lesen Sie die Informationen in dieser Montageanleitung sorgfältig durch. Beachten Sie insbesondere die Hinweise zu Ihrer Sicherheit.

Alle technischen Angaben, Beschreibungen und Bilder gelten für den Tag der Drucklegung dieser Schrift bzw. ihrer Nachträge.
Wir behalten uns Änderungen durch ständige Weiterentwicklung vor.
Aus den Ausführungen dieser Druckschrift können keinerlei Ansprüche hergeleitet werden.

Sicherheitshinweise für den Monteur:
Unbefugten ist der Zugang zu dem Fahrzeug nicht gestattet.
An Ihrem Arbeitsbereich ist Ordnung zu halten.
Es sind nur Arbeiten durchzuführen, mit denen Sie beauftragt und vertraut sind.
In den Gefahrenbereichen ist erhöhte Vorsicht geboten.
Beachten Sie beim Umgang mit Betriebsmitteln (Öle, Fette etc.) die Herstellerangaben und Sicherheitshinweise für das jeweilige Produkt.
Es darf nur geeignetes Hebezeug eingesetzt werden.

Montage Runge und Schiebling Stirnwand II

1 Schiebling einsetzen

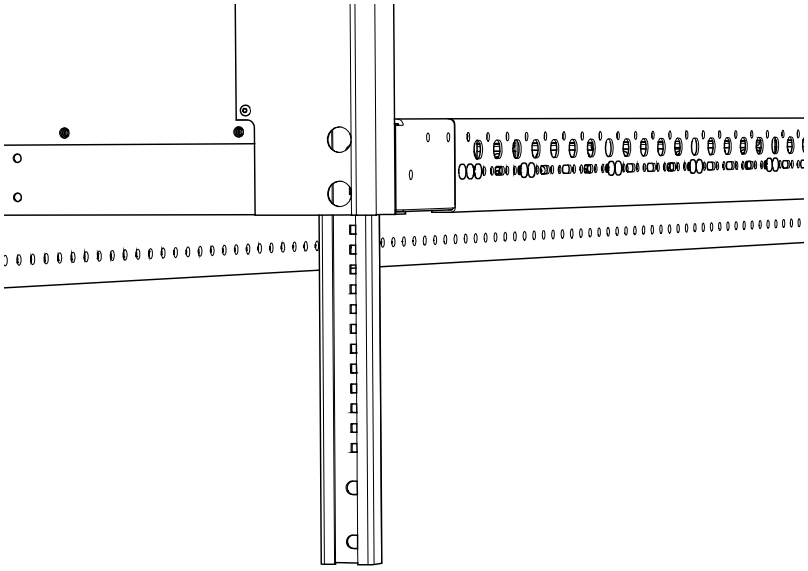

Schiebling ist in den entsprechenden **Stirnwänden** vorhanden.

2 Runge verschrauben

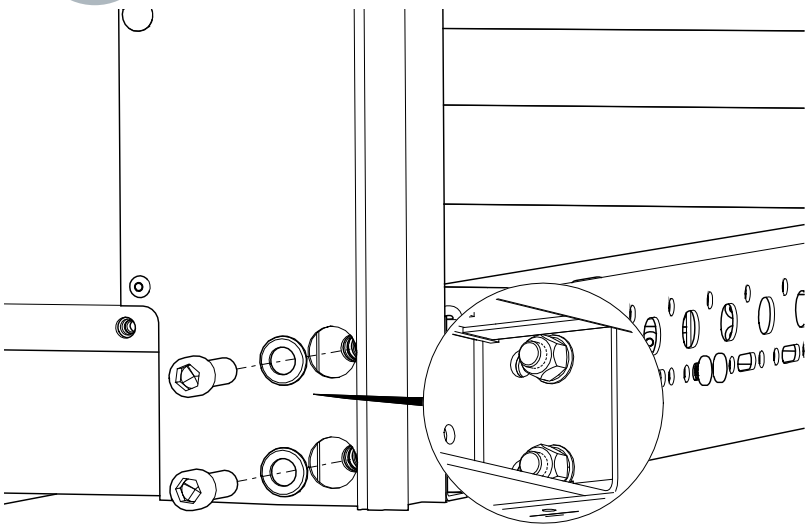

Zylinderschraube mit Innensechskant M16x50

Scheibe B17

Sechskantmutter mit Ganzmetall-Klemmteil M16

Anzugsmoment 206 Nm

Schrauben, Scheiben und Muttern sind dem **Befestigungssatz TSE-Nr.: 300-54.010** zu entnehmen

Runge Teil II wird nur bei einem Aufbau mit Liftsystem benötigt. Der Teil II ist dann bereits montiert.

Befestigung der Stirnwand II mit dem Abschlussprofil unten

1

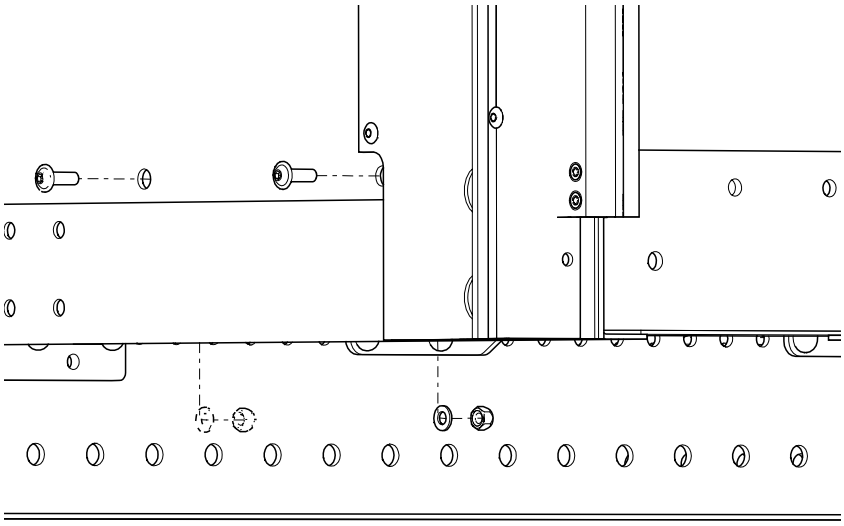

Linsenschraube mit Flansch und Innensechskant M8x25

Scheibe A8.4

Sechskantmutter mit Ganzmetall-Klemmteil M8

Anzugsmoment 36 Nm

Schrauben, Scheiben und Muttern sind dem **Befestigungssatz TSE-Nr. 300-54.010** zu entnehmen.

Montage Schieblinge und Topteile oben für Standard und Liftsystem Stirnwand II

1

Schiebling und Topteil montieren

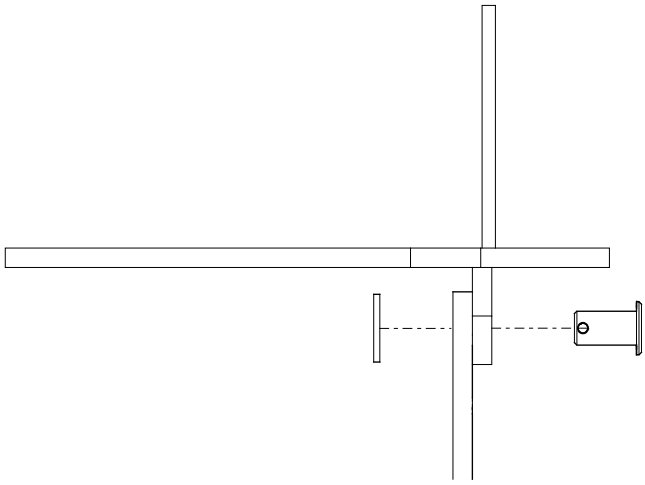

Bolzen mit Kopf
TSE-Nr.: 212-52.505

Scheibe A15
TSE-Nr.: 000-06.392

Topteil komplett Liftsysteme vorne links
TSE-Nr.: 1112629

Topteil komplett Liftsysteme vorne rechts
TSE-Nr.: 1112631

STW 2 Schiebling kpl. Liftsystems links
TSE-Nr.: 1117287

STW 2 Schiebling kpl. Liftsystems rechts
TSE-Nr.: 1117288

Die Montage wird anhand des CS/UK Topteils dargestellt!

2

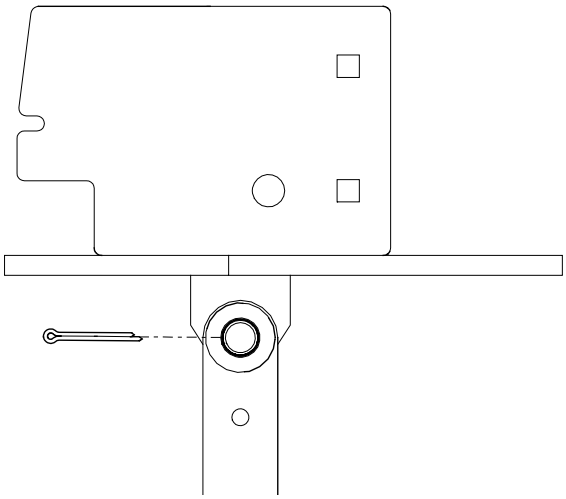

Splint
TSE-Nr.: 212-52.506

Montage der Zentralhydraulik

1 Übersicht Material

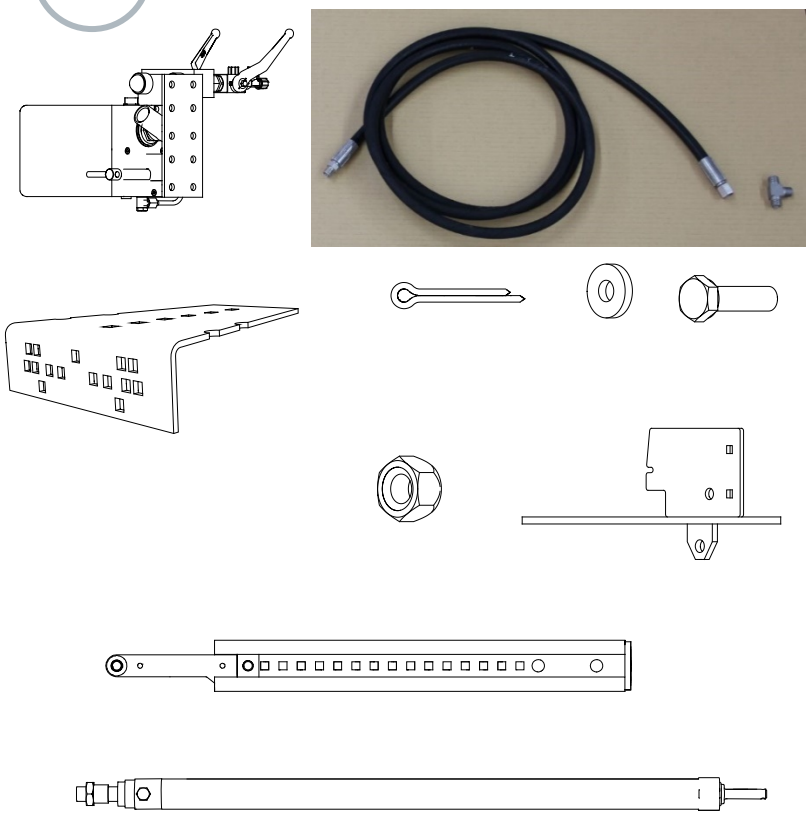

Schläuche, Stutzen und Hydraulikzylinder sind dem entsprechenden Aufbaukit zu entnehmen.

Topteile und Schieblinge sind Bestandteil des jeweiligen **Aufbaukits für die Dachanbindung**

2 Demontage Schutzkappe

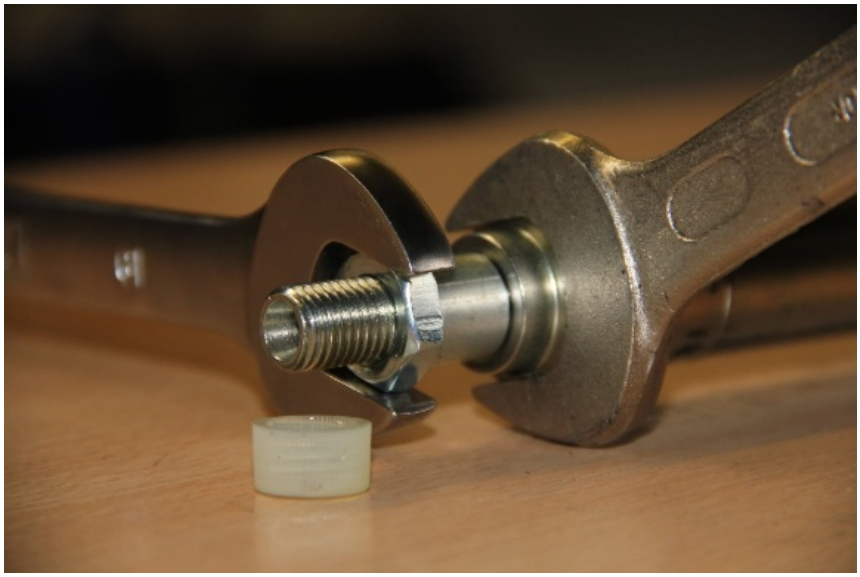

Schutzkappe entfernen und Mutter lösen.

Mutter und Hülse entnehmen.

Gabelschlüsselgröße **22** und **14**

3 Montage Hydraulikzylinder und Schlauch

Für die Montage des Schlauches werden die Gabelschlüsselgrößen **22** und **14** benötigt.

4 Zylinderaufnahme montieren

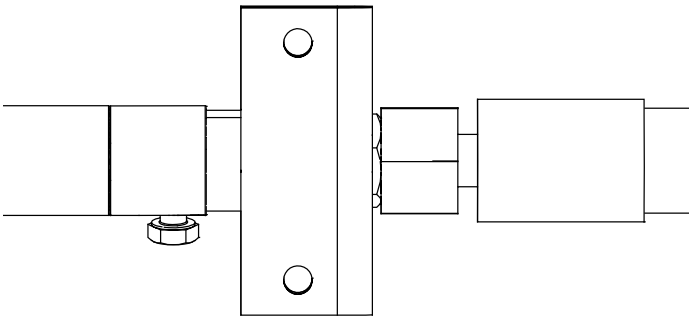

Zylinderaufnahme
TSE-Nr.: 210-52.105

5 Hydraulikzylinder und Schiebling montieren

Splint
TSE-Nr.: 000-06.394

Bei diesem Montageschritt wird nur der Splint zur Fixierung benötigt.

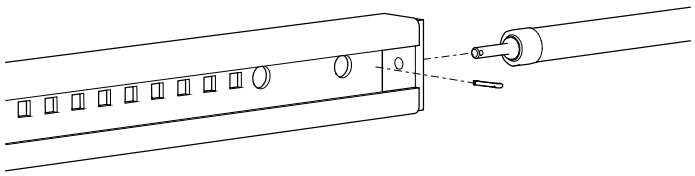

6 Topteil einsetzen

Die Montage im liegenden Zustand ist nur ein Montagevorschlag und kann Kundenseitig abweichen.

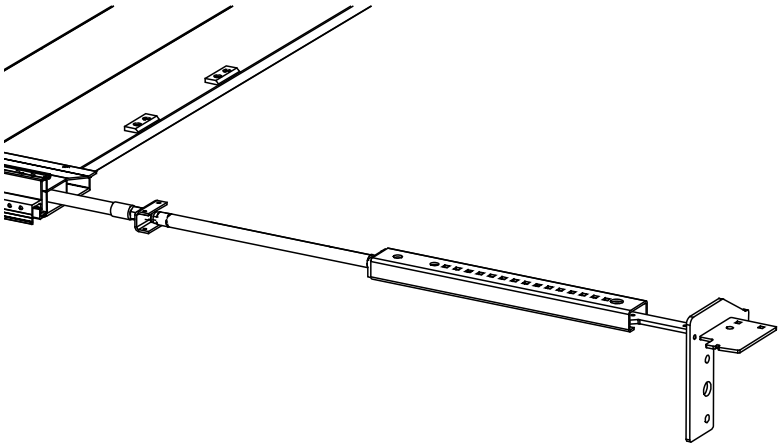

7 Zylinderaufnahme vernieten

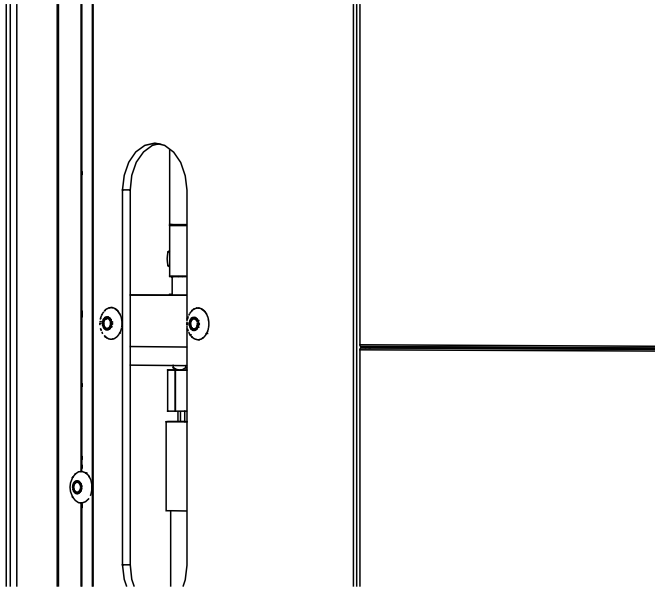

Montage Hydraulikaggregat mit Handpumpe

1 Konsole montieren

Die Montage ist Fahrzeugabhängig

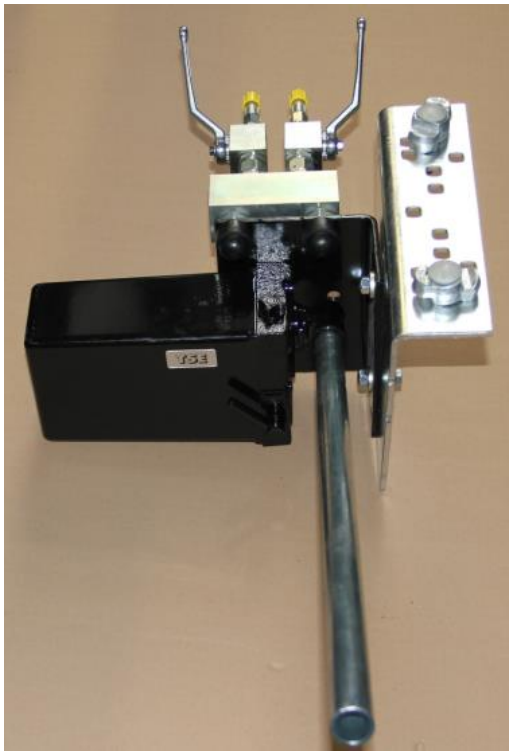

2 Schläuche montieren

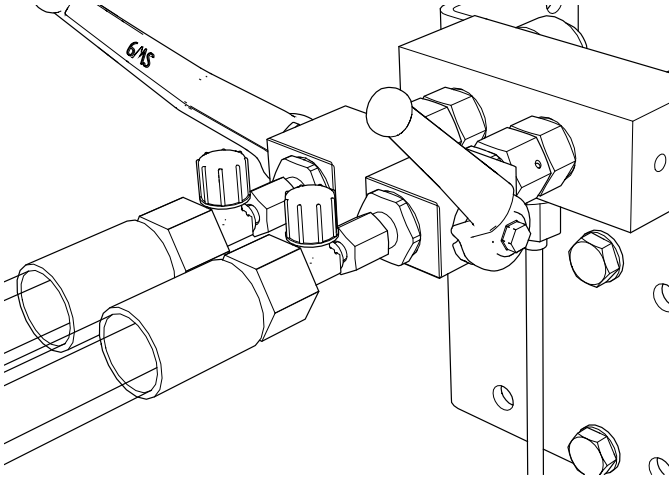

Montage der Ratsche, des Halteblechs und der Planenführung

1 Ratsche montieren

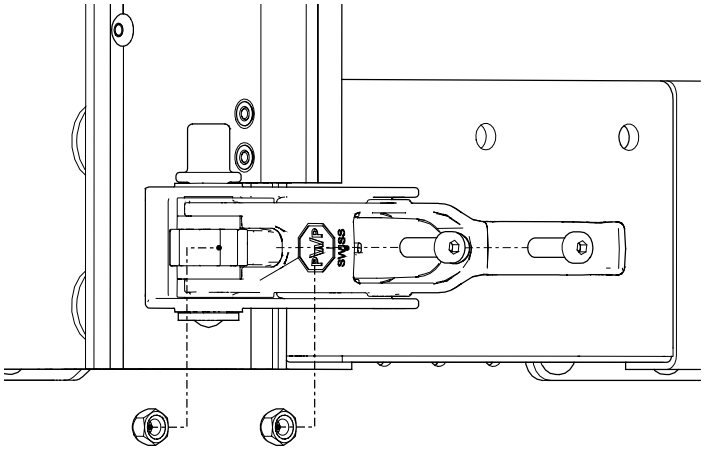

Zylinderschraube M8x25

Sechskantmutter mit Ganzmetall-Klemmteil M8

Anzugsmoment 25 Nm

Ø 12

Ratsche, Schrauben und Muttern sind der **entsprechenden Stirnwand** zu entnehmen.

2 Halteblech montieren

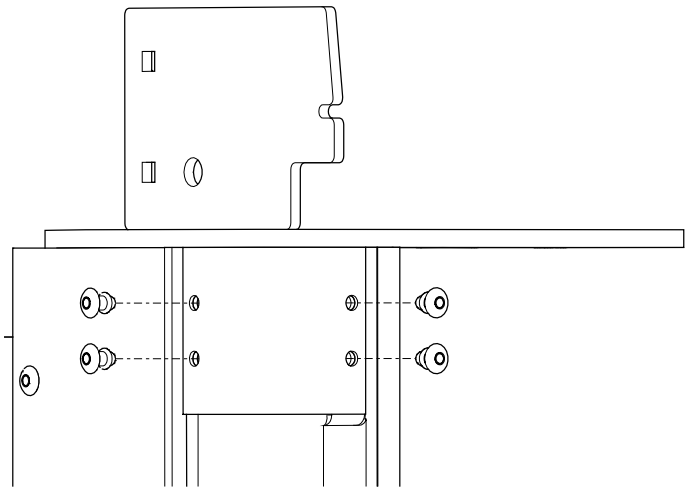

Hemlok Niet KL-BER6.8-8.8mm

Hemlok Niet KL-BER3.4-5.4mm

Nieten sind dem **entsprechenden Aufbaukit** zu entnehmen.

2 Maße ermitteln

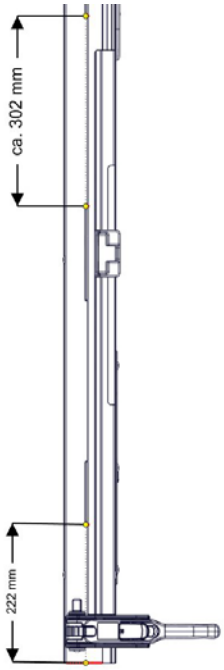

3 Planenführung montieren

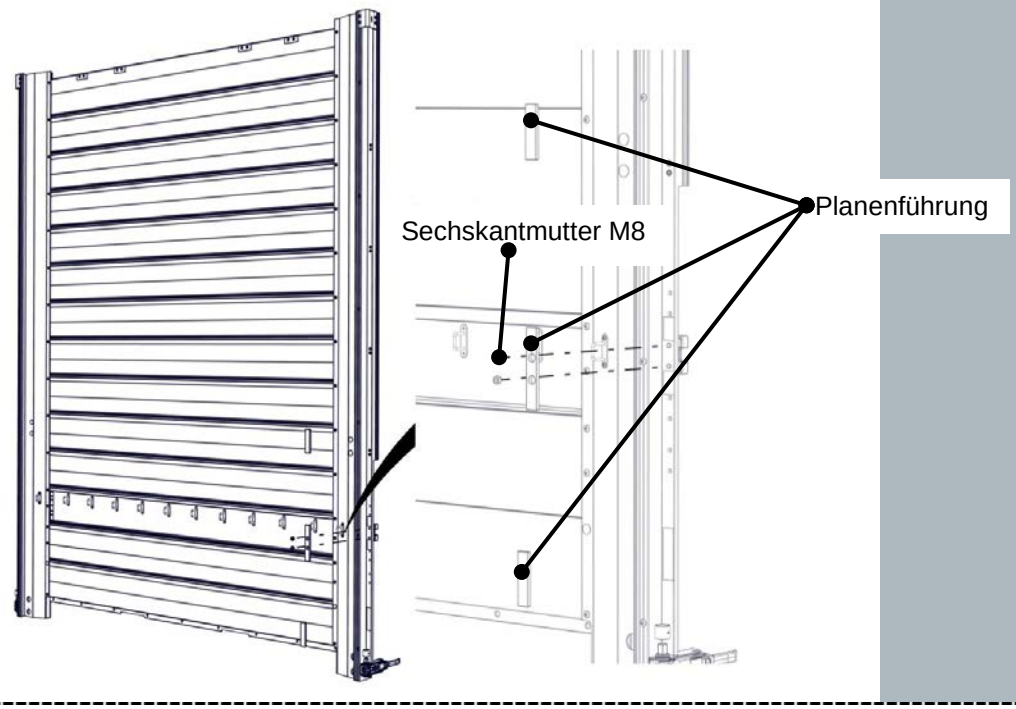

Montage Stirnwandstützen (Optional)

1

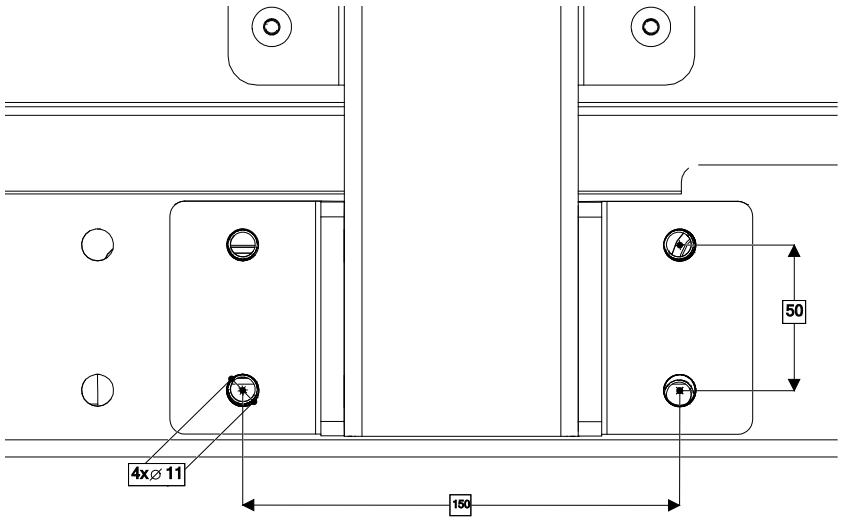

2

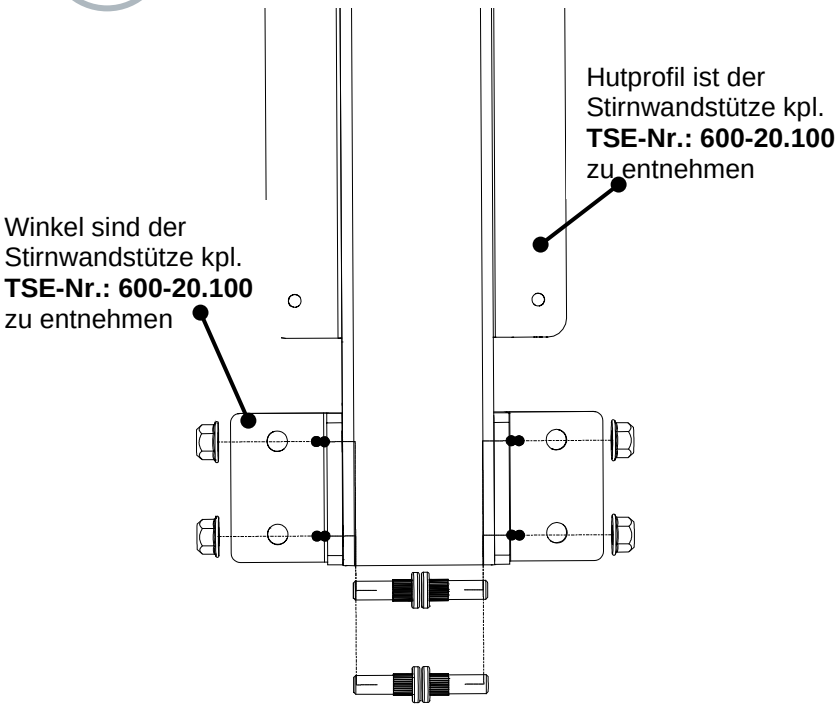

Rändelbolzen M10x35

Sechskantmutter mit Flansch M10

Rändelbolzen und Sechskantmutter sind der **Stirnwandstütze kpl. TSE-Nr.: 600-20.100** zu entnehmen.

Anzugsmoment 60 Nm

3

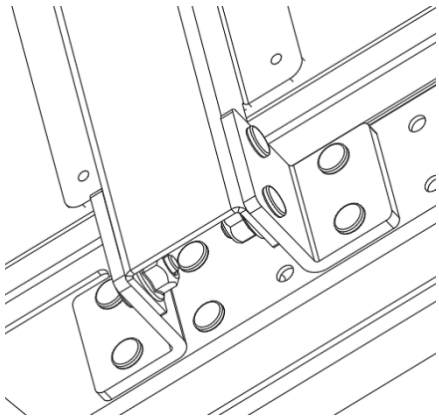

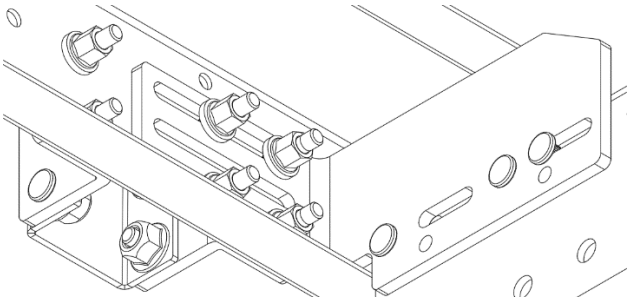

Rändelbolzen M10x42

Sechskantmutter mit Flansch M10

Rändelbolzen und Sechskantmutter sind der **Stirnwandstütze kpl. TSE-Nr.: 600-20.100** zu entnehmen.

Anzugsmoment 60 Nm

4

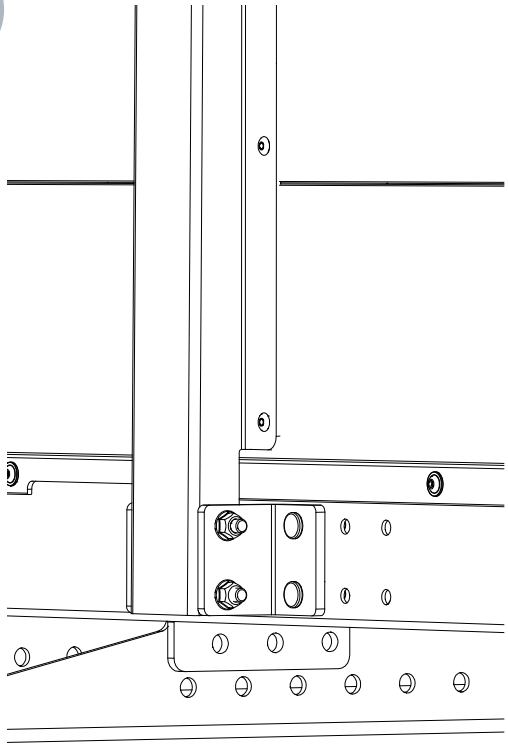

Hemlok Niet KL-BER6.8-8.8mm

Nieten sind der **Stirnwandstütze kpl. TSE-Nr.: 600-20.100** zu entnehmen.

Anhänge
Gesamtübersichten der Topteile / Schieblinge Stirnwand II

1 **CS und UK Verdeck**

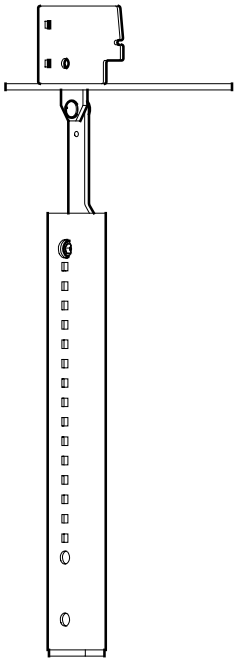

Topteil vorne links
TSE-Nr.: 1112629

Schiebling kpl. links
TSE-Nr.: 1117287

2 **CS und UK Verdeck**

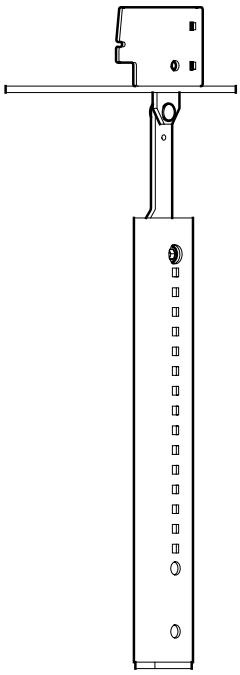

Topteil vorne rechts
TSE-Nr.: 1112631

Schiebling kpl. rechts
TSE-Nr.: 1117288

3 FLAT Verdeck

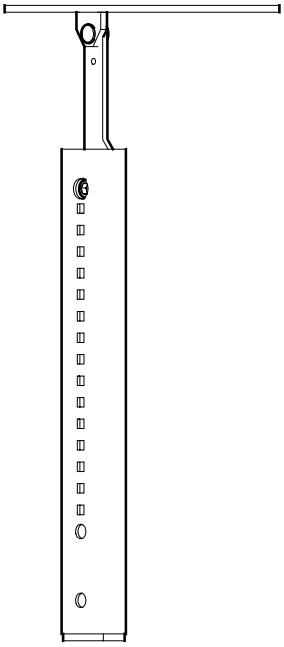

Topteil kpl. links
TSE-Nr.: 1286571

Schiebling kpl. links
TSE-Nr.: 1117287

4 FLAT Verdeck

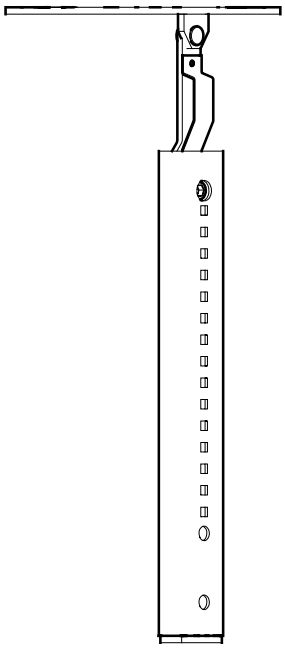

Topteil kpl. rechts
TSE-Nr.: 1286581

Schiebling kpl. rechts
TSE-Nr.: 1117288

5 **MEGA Verdeck**

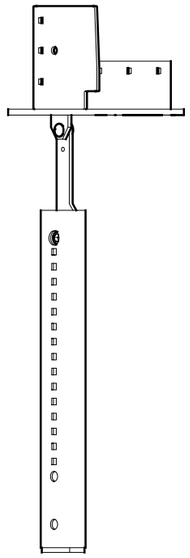

Topteil kpl. links
TSE-Nr.: 1112564

Schiebling kpl. links
TSE-Nr.: 1117287

6 **MEGA Verdeck**

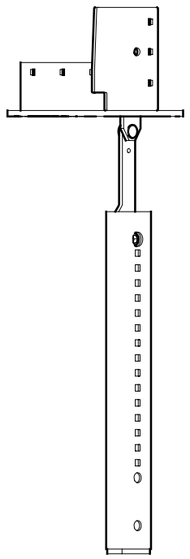

Topteil kpl. rechts
TSE-Nr.: 1112566

Schiebling kpl. rechts
TSE-Nr.: 1117288

Notizen

Revisionsstände

Revisions-stand	Art der Änderung	Datum	Name
00	Neuanlage der Montageanleitung	12.02.2019	Laib / Maier
01	Die Sicherheitshinweise wurden ergänzt	15.05.2019	Maier
02	Auf Seite 11 wurde der Montageschritt Nr. 5 durch einen Hinweistext ergänzt	05.06.2019	Laib / Maier
03	Auf Seite 14 wurde bei Montageschritt 1 der Bohrungsdurchmesse angepasst	10.09.2019	Laib / Maier
04	Montage der Planenführung wurde hinzugefügt	01.04.2020	Laib / Maier
05	Anzugsdrehmomente korrigiert	29.09.2020	Boll
06	Seite 17 Bild 3 geändert	14.10.2020	Boll
07	Seite 4 geändert	23.11.2020	Boll

Erstellt	Geprüft und Freigegeben
Datum: Name/Abt. Unterschrift	Datum: 29.09.2020 Name/Abt. U.Boll
Dokument: FB45120A	