Kit 2

Allgemeine Informationen, Einzelteile, Aufbauanleitung

Stirnwand Sattel

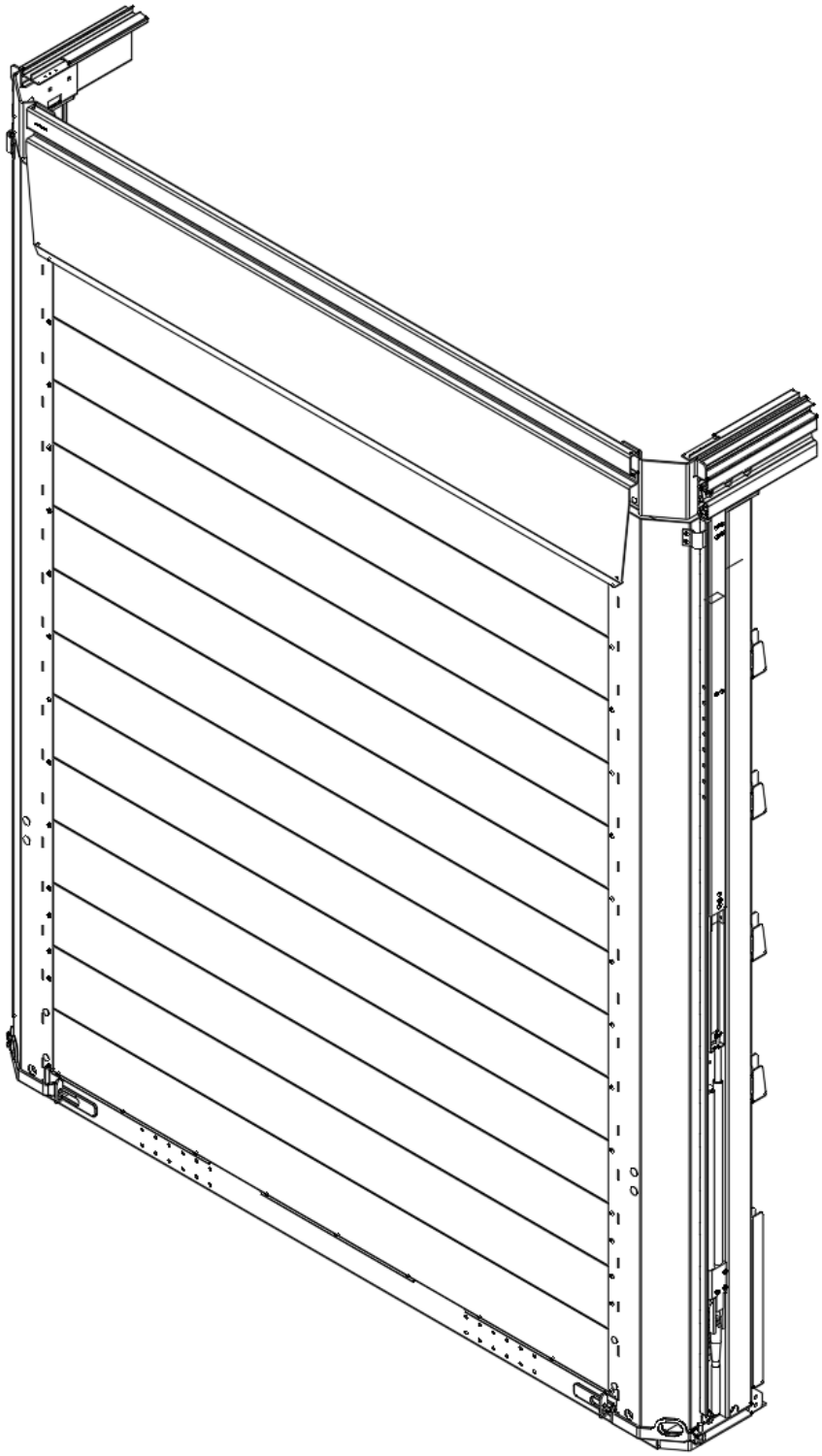

Alle technischen Angaben sind ohne Gewähr, Änderungen vorbehalten

Inhaltsverzeichnis

1.0.0.	Allgemeines	3
2.0.0.	Sicherheit	3
3.0.0.	Stirnwand Sattel	4
3.1.0.	Schnittstellen	
3.1.1.	Schnittstellen Sattelstirnwand mit Stahl-Runge	4
3.1.2.	Schnittstellen Sattelstirnwand mit Aluminium-Runge	5
3.2.0.	Einzelteile	
3.2.1.	Einzelteile Sattelstirnwand mit Stahl-Runge	6
3.2.2.	Einzelteile Sattelstirnwand mit Aluminium-Runge	7
3.3.0.	Montage	
3.3.1	Montage Stirnwand	8
3.3.2.	Montage Dachanbindung Curtain Sider Schiebeverdeck und Festes Planendach	8
3.3.3.	Montage Dachanbindung Mega Schiebeverdeck	9
3.3.4.	Montage Dachanbindung Hamburger Verdeck	10
3.3.5.	Montage Liftsysteme	10
3.3.6.	Montage Planenspannsystem	13
3.3.7.	Montage Bordwandanbindung	13
3.4.1.	Sicherheitshinweis	14
3.4.2.	Revisionsstand	14

1.0.0
Allgemeines

Einleitung zur Montageanleitung

Änderungsdienst:
Ja

Personal:
Diese Montageanleitung ist Bestandteil der Lieferung und eine wesentliche Hilfe für eine erfolgreiche Montage. Daher muss sie während der Montage dem Monteur zur Verfügung stehen. Des Weiteren müssen die Aufbaurichtlinien der jeweiligen Fahrzeughersteller eingehalten werden.

Urheberrecht
Das Urheberrecht dieser Montageanleitung liegt bei TSE Trailer System Engineering GmbH & Co. KG
Sollten Sie dennoch weitere Informationen benötigen so erreichen Sie uns unter
TSE Trailer System Engineering GmbH & Co. KG
Bei der Mühle 4
72365 Ratshausen Telefon:
+49 (0)7427 / 92 33-0 Telefax:
+49 (0)7427 / 92 33-75 Email:
verkauf@tse-trailersystems.de
Homepage: www.tse-trailersystems.de

2.0.0

Sicherheit

Allgemeines
Obwohl unsere Produkte dem Stand der Technik entsprechen, können Gefahren ausgehen, wenn sie:
- von nicht geschultem Personal montiert werden
- unsachgemäß Instand gehalten werden.

Sicherheitshinweise
Diese Montageanleitung informiert Sie über die Produkte der TSE Trailer System Engineering GmbH & Co. KG. Diese enthält Informationen zur Montage, Wartung und Reparatur des Aufbaues und Ihrer Komponenten. Die Montageanleitung wurde ausschließlich für das ausgebildete Fachpersonal von qualifizierten und autorisierten Fachbetrieben des Kraftfahrzeughandwerks geschrieben. Für andere Zielgruppen ist diese Serviceanleitung nicht geeignet. Wir möchten mit der vorliegenden Montageanleitung Fachbetriebe bei den Aufbauarbeiten an unseren Produkten unterstützen.

Die TSE Trailer System Engineering GmbH & Co. KG übernimmt keine Verantwortung für den Einbau ungeeigneter oder nicht freigegebener Teile in die Produkte.

Schäden durch falsche Handhabung, aggressive Reinigungsmittel, Gewaltanwendung oder nachträgliche Veränderungen an dem gelieferten Produkt oder Einzelkomponenten sowie Nichtbeachtung der Sicherheitshinweise und dadurch entstandenen Folgeschäden fallen nicht unter die Gewährleistung.

Verwenden Sie nur unveränderte Originalteile und Zubehör des Herstellers.

Für die bereitgestellten Informationen übernehmen wir keine Gewähr für die Richtigkeit, Vollständigkeit oder Aktualität. Die Inhalte und Informationen dieser Montageanleitung stellen weder Garantien oder zugesicherte Eigenschaften im Sinn des deutschen Rechts, bzw. des Bürgerlichen Gesetzbuches (BGB) dar, noch können sie als solche Ausgelegt werden. Ansprüche aus Auskunft, Empfehlung oder Beratung können aus der Bereitstellung nicht hergeleitet werden. Eine Haftung für Schäden ist grundsätzlich ausgeschlossen, soweit nicht Vorsatz oder grobe Fahrlässigkeit von uns zu vertreten ist oder sonstige zwingend gesetzliche Bestimmungen dem Entgegenstehen.

Texte und Grafiken unterliegen unserem Nutzungs- und Verwendungsrecht, Vervielfältigung oder Verbreitung in jeglicher Form bedürfen unserer Zustimmung.

Aufgeführte Markenbezeichnungen, auch wenn diese nicht in jedem Fall als solche gekennzeichnet sind, unterliegen dennoch den Regeln des Kennzeichnungsrechts. Sollten sich aus der Verwendung der in dieser Montageanleitung befindlichen Informationen Streitigkeiten rechtlicher Art ergeben, unterliegen diese ausschließlich den Regeln des deutschen Rechts. Als Gerichtsstand gilt das Amtsgericht Stuttgart als vereinbart.
Falls einige Klauseln dieser Haftbeschränkungserklärung nicht oder nicht mehr den geltenden gesetzlichen Vorschriften entsprechen, bleibt davon die Gültigkeit der übrigen Klauseln unberührt. Lesen Sie die Informationen in dieser Montageanleitung sorgfältig durch. Beachten Sie insbesondere die Hinweise zu Ihrer Sicherheit.

Alle technischen Angaben, Beschreibungen und Bilder gelten für den Tag der Drucklegung dieser Schrift bzw. ihrer Nachträge. Wir behalten uns Änderungen durch ständige Weiterentwicklung vor. Aus den Ausführungen dieser Druckschrift können keinerlei Ansprüche hergeleitet werden.

Sicherheitshinweise für den Monteur: Unbefugten ist der Zugang zu dem Fahrzeug nicht gestattet. An Ihrem Arbeitsbereich ist Ordnung zu halten.
Es sind nur Arbeiten durchzuführen, mit denen Sie beauftragt und vertraut sind. In den Gefahrenbereichen ist erhöhte Vorsicht geboten.
Beachten Sie beim Umgang mit Betriebsmitteln (Öle, Fette etc.) die Herstellerangaben und Sicherheitshinweise für das jeweilige Produkt. Es darf nur geeignetes Hebezeug eingesetzt werden.

3.1.1

Schnittstellen Sattelstirnwand mit Stahl-Runge

Stahl: 18,1 kg/m
feuerverzinkt

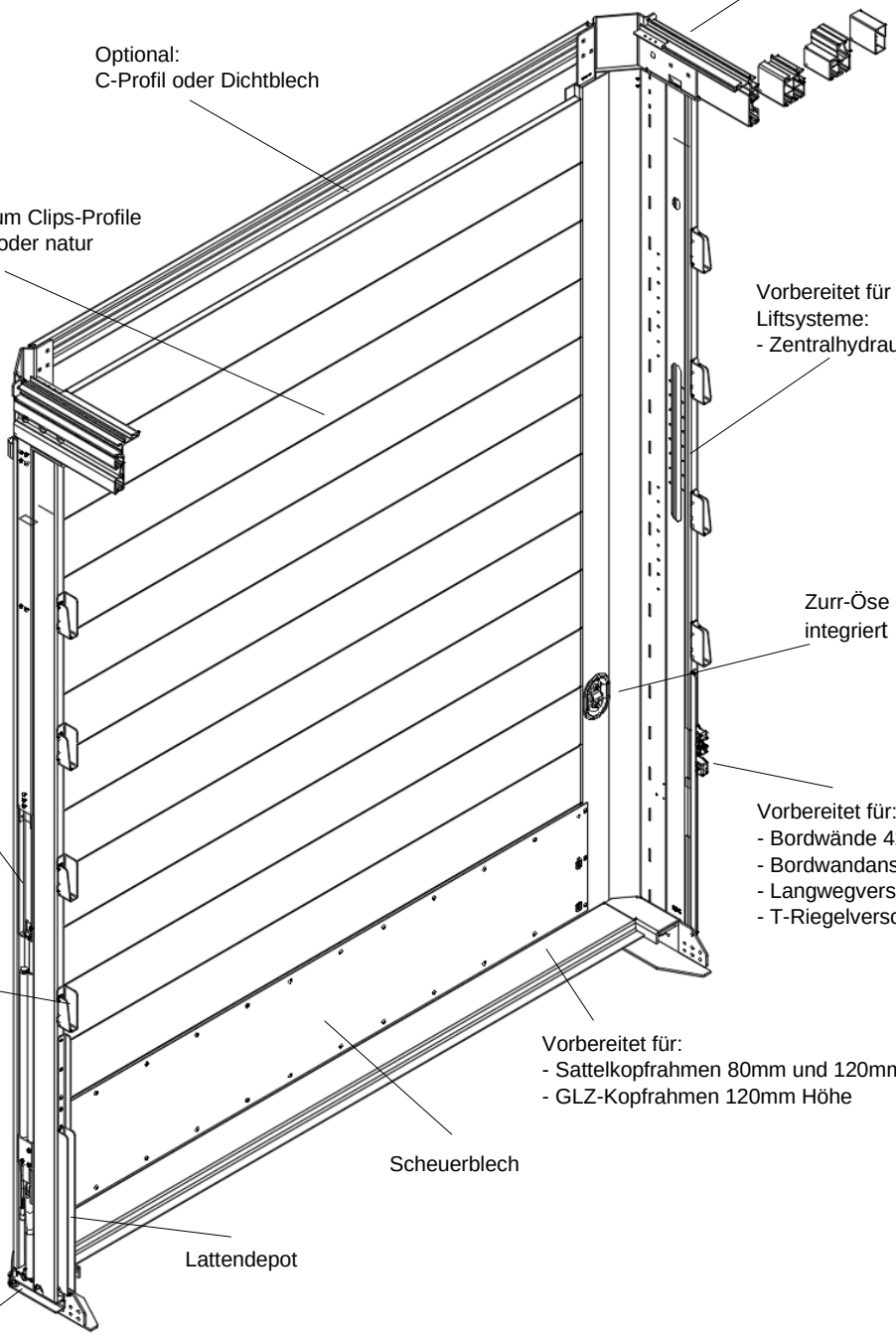

Optional:
- Spannratsche vorne
- Schnellspanneinrichtung
- Planen-Spannrohrhalter
- Planen-Spannrohr
- Einhakprofil

In Verbindung mit dem Gesamtaufbau der
TSE Trailer System Engineering GmbH & Co. KG
Zertifiziert bis 27 to. Nutzlast:
- EN 12642 Code XL
- Getränke nach VLB Handblatt
- Reifenladung
- Daimler R9.5

Alle technischen Angaben sind ohne Gewähr, Änderungen vorbehalten

3.1.2

Schnittstellen Sattelstirnwand mit Aluminium-Runge

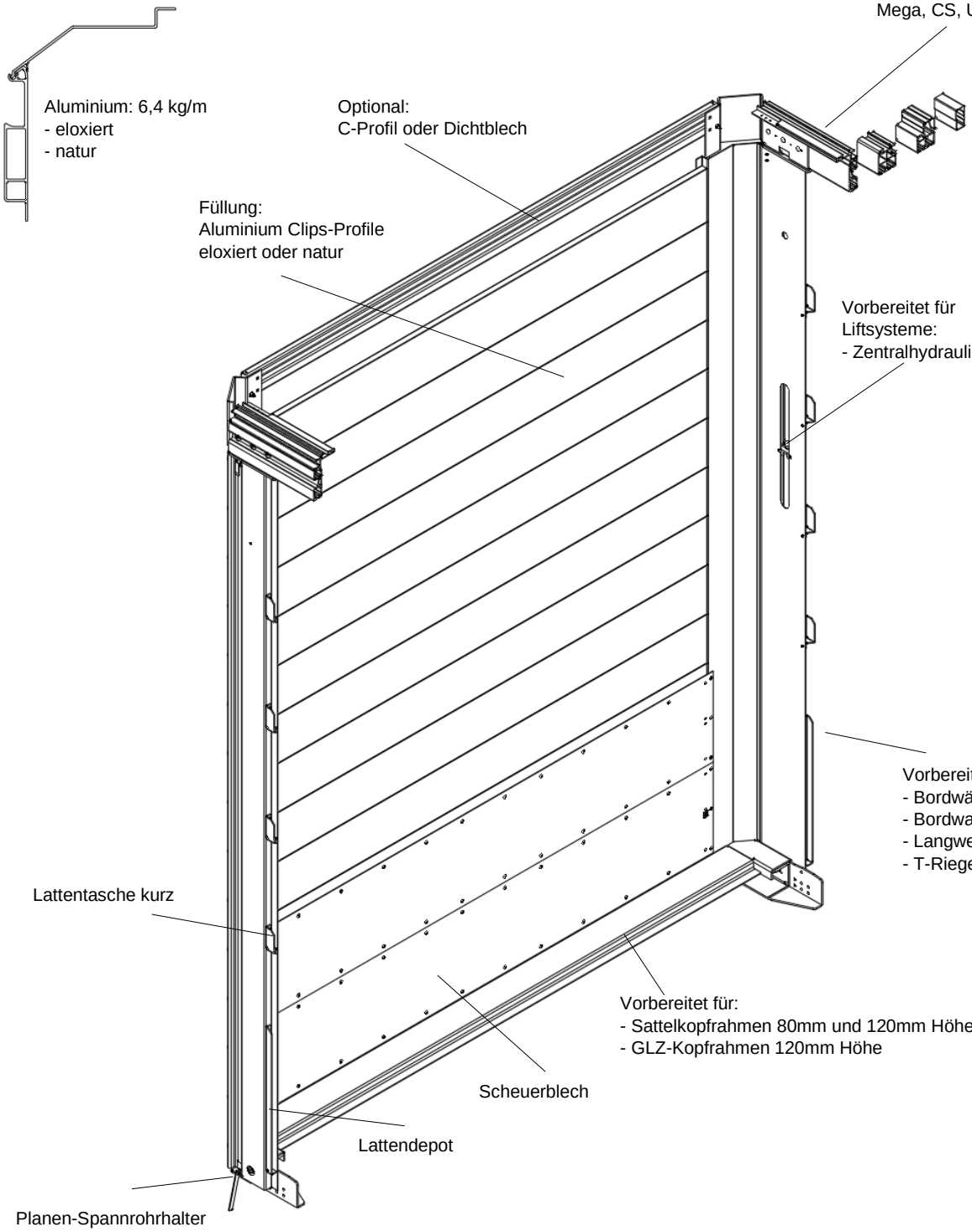

In Verbindung mit dem Gesamtaufbau der
TSE Trailer System Engineering GmbH & Co. KG
Zertifiziert bis 27 to. Nutzlast:
- EN 12642 Code XL
- Getränke nach VLB Handblatt
- Reifenladung
- Daimler R9.5

Alle technischen Angaben sind ohne Gewähr, Änderungen vorbehalten

3.2.1

Einzelteile Sattelstirnwand mit Stahl-Runge

Abbildungen sind eher sinnbildlich zu verstehen und nicht verbindlich.

Bezeichnungen links, rechts, vorne, hinten sind im Sinne der Fahrtrichtung zu verstehen.

Diverse Ersatzteile und Normteile sind nur im Reparatursatz erhältlich.

Höhenabhängige Bauteile und Varianten, wie z.B. Eckrungen oder Profile können nur mit der entsprechenden Fertigungsnummer bestellt werden.

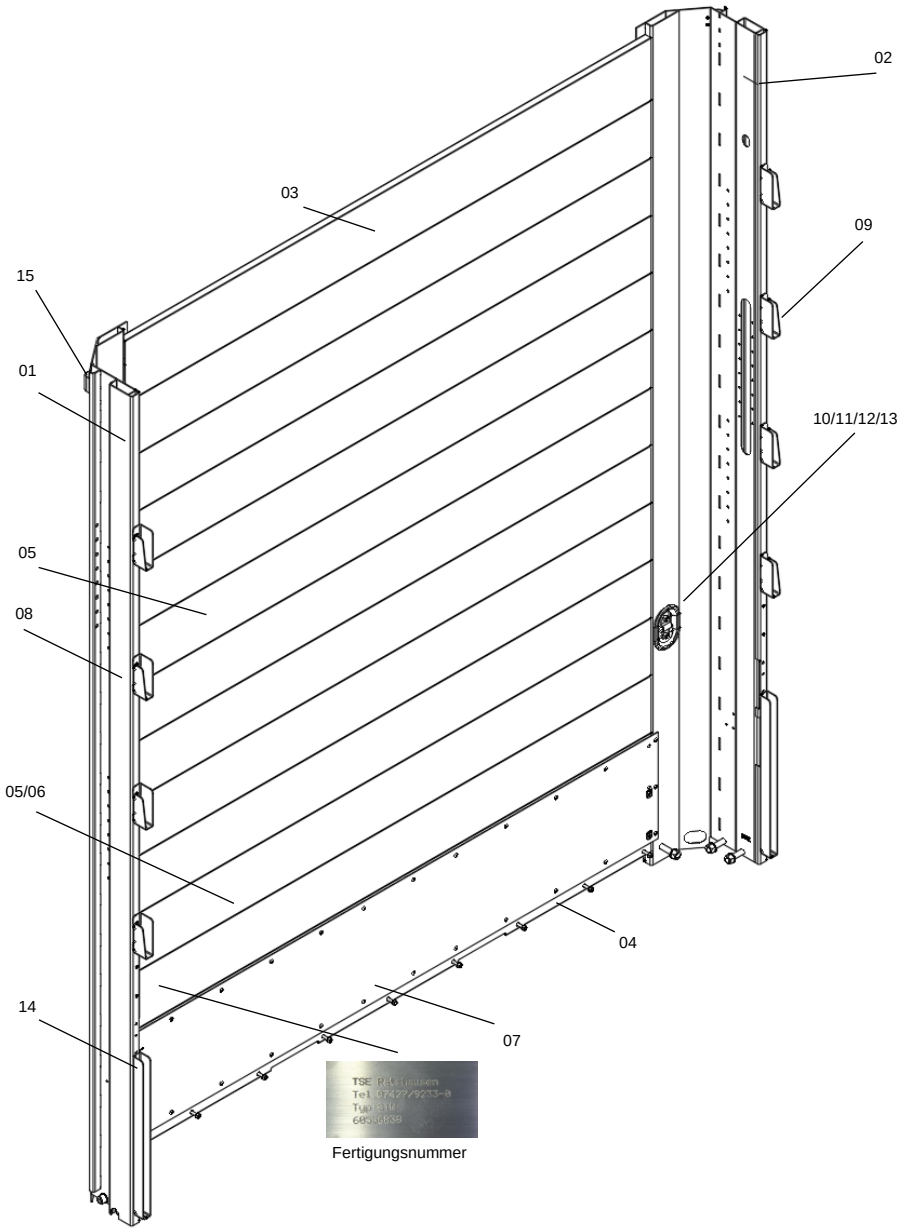

Befestigungssatz
1442461

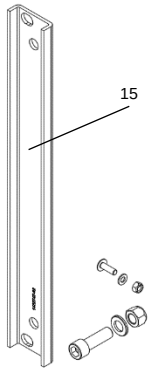

Pos.	Bezeichnung	Material	Stück	Art.-Nummer
	Stirnwand			
01	Runge Links	Stahl	1	mit Fertigungsnummer anfragen
02	Runge Rechts	Stahl	1	mit Fertigungsnummer anfragen
03	Profil Abschluss Oben	Aluminium	1	mit Fertigungsnummer anfragen
04	Profil Abschluss Unten	Aluminium	1	mit Fertigungsnummer anfragen
05	Profil Mitte	Aluminium	n.n	mit Fertigungsnummer anfragen
06	Profil mit Zurr-Ösen	Aluminium	1	mit Fertigungsnummer anfragen
07	Verstärkungsblech	Stahl	2	1096612
08	Lattentasche Links	Stahl	1	1115249
09	Lattentasche Rechts	Stahl	1	1119631
10	Zurr-Öse	Stahl	1	315180
11	Distanzhülse	Stahl	2	1442445
12	Schlossschraube M10x35	Stahl	4	000-06.042
13	Mutter Sechskant M10	Stahl	4	000-06.056
14	Lattentasche Lang	Stahl	1	1136507
	Befestigungssatz	Kit	1	**1442461**
15	Schiebling Unten	Stahl	2	1432747

Pos.	Bezeichnung	Material	Stück	Art.-Nummer
Optional	**Sätze / Kits**			
	Schnellspannvorrichtung	Kit	1	1455259
	Spannrohrhalter fix	Kit	1	1455278
	Spannvorrichtung vorne	Kit	1	1455325
	Einhakprofil	Aluminium	1	2204565

Alle technischen Angaben sind ohne Gewähr, Änderungen vorbehalten

3.2.2

Einzelteile Sattelstirnwand mit Aluminium-Runge

Abbildungen sind eher sinnbildlich zu verstehen und nicht verbindlich.

Bezeichnungen links, rechts, vorne, hinten sind im Sinne der Fahrtrichtung zu verstehen.

Diverse Ersatzteile und Normteile sind nur im Reparatursatz erhältlich.

Höhenabhängige Bauteile und Varianten, wie z.B. Eckrungen oder Profile können nur mit der entsprechenden Fertigungsnummer bestellt werden.

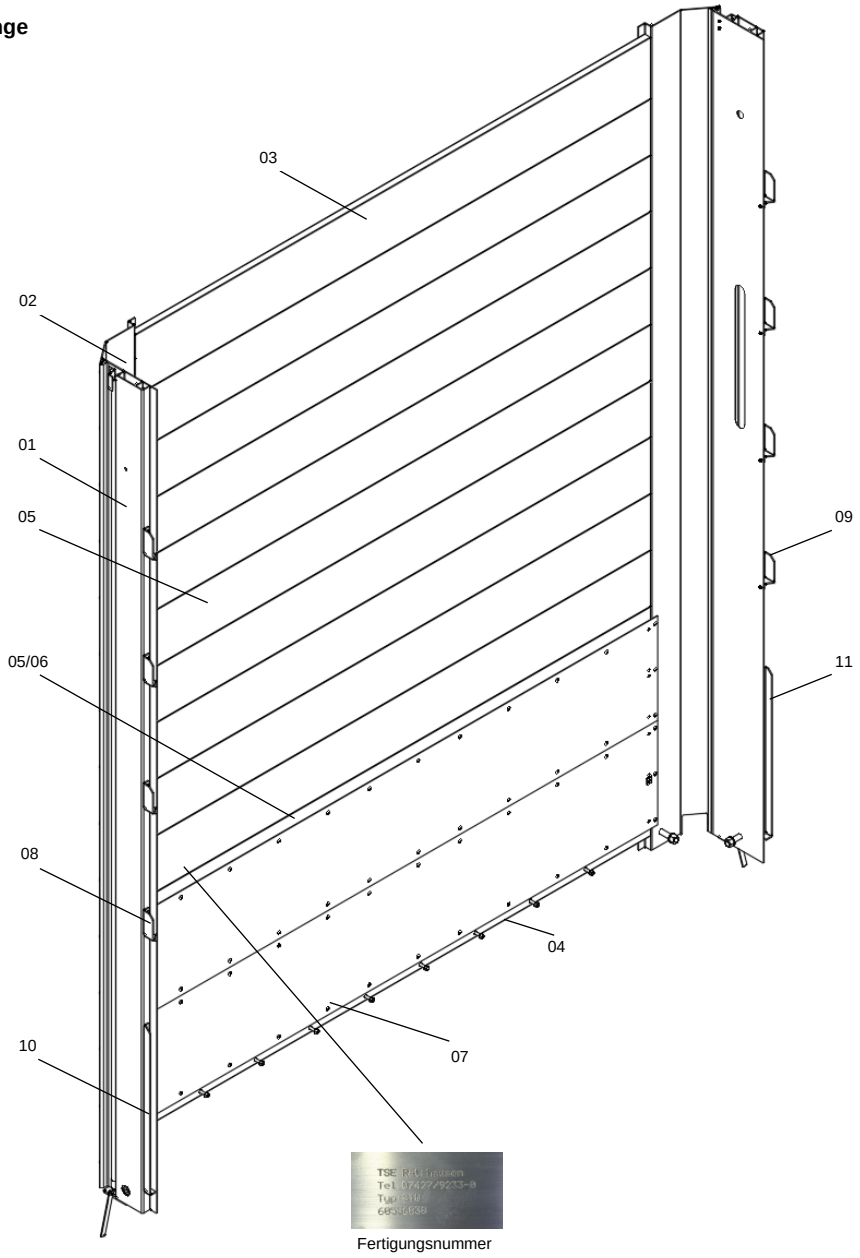

Fertigungsnummer

Befestigungssatz
305-54.011

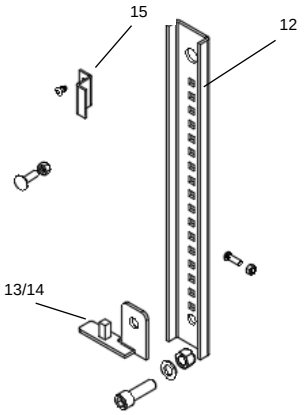

Pos.	Bezeichnung	Material	Stück	Art.-Nummer
	Stirnwand			
01	Runge Links T1	Aluminium	1	mit Fertigungsnummer anfragen
02	Runge Links T2	Aluminium	1	mit Fertigungsnummer anfragen
01	Runge Rechts T1	Aluminium	1	mit Fertigungsnummer anfragen
02	Runge Rechts T2	Aluminium	1	mit Fertigungsnummer anfragen
03	Profil Abschluss Oben	Aluminium	1	mit Fertigungsnummer anfragen
04	Profil Abschluss Unten	Aluminium	1	mit Fertigungsnummer anfragen
05	Profil Mitte	Aluminium	1	mit Fertigungsnummer anfragen
06	Profil mit Zurr-Ösen	Aluminium	1	mit Fertigungsnummer anfragen
07	Verstärkungsblech	Stahl	1	1096612
08	Lattentasche Links	Stahl	1	204-54.026
09	Lattentasche Rechts	Stahl	1	204-54.016
10	Lattendepot Links	Stahl	1	204-54.024
11	Lattendepot Rechts	Stahl	1	204-54.014
	Befestigungssatz	Kit		**305-54.011**
12	Schiebling unten	Stahl	2	320-51.761
13	Halter Planenspannrohr links	Stahl	1	300-54.105
14	Halter Planenspannrohr rechts	Stahl	1	300-54.105
15	Halter Planenspannrohr oben	Stahl	2	305-54.101

Pos.	Bezeichnung	Material	Stück	Art.-Nummer

Alle technischen Angaben sind ohne Gewähr, Änderungen vorbehalten

3.3.1

Montage der Stirnwand

- Schiebling einschieben und Schrauben handfest verschrauben
- Stirnwand 90° ausrichten
- Schrauben festziehen

Zylinderschraube: M16x50
Sechskantmutter: M16
Unterlegscheibe: B17
Anzugsdrehmoment: 206 Nm

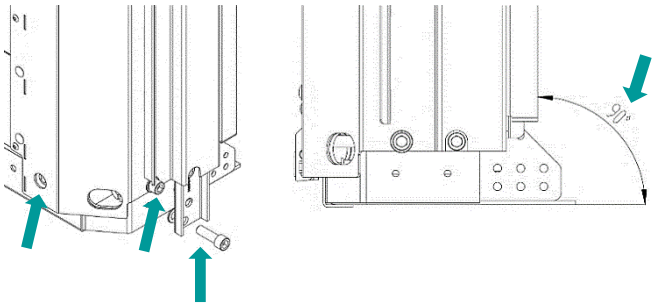

- Unteres Profil mit dem Kopfrahmen verschrauben

Flachkopfschraube: M8 x25
Sechskantmutter: M8
Scheibe: A8.4
Anzugsdrehmoment: 36 Nm

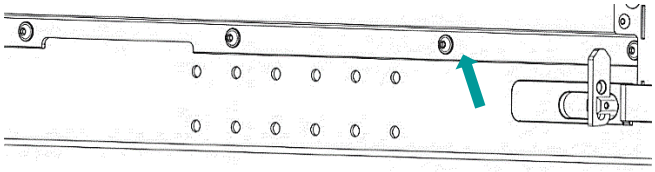

3.3.2

Montage Dachanbindung Curtain Sider Schiebeverdeck und Festes Planendach

Montage Schiebling und Topteil
- Topteil und Zwischenplatte auf den Schiebling stecken und gegen den Uhrzeigersinn drehen

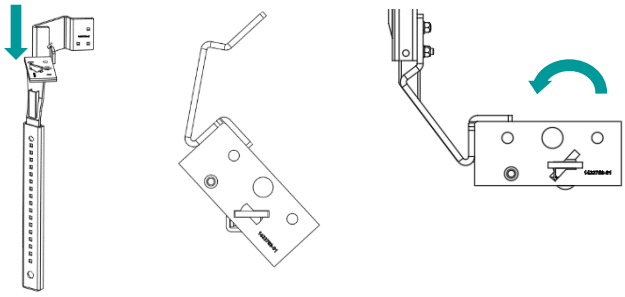

- Topteil mit Schiebling in die Runge stecken
- Wenn ein optionales Rungenliftsystem vorhanden ist, wird das Topteil mit der Senkschraube am Liftsystem verschraubt

Senkschraube: M8x25
Anzugsdrehmoment: 36 Nm

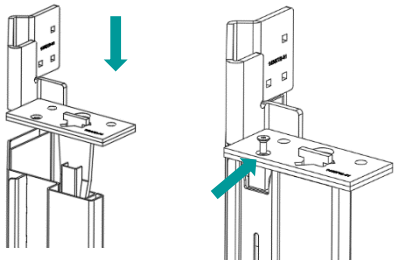

Montage Dichtblech
- Dichtblech mit Schloßschraube, Mutter und Scheibe am Topteil befestigen
- Muttern festziehen und wieder leicht öffnen
- Dichtblech muss sich beim Liften noch mitdrehen können

Schloßschraube: M8x25
Scheibe: A8.4
Sechskantmutter: M8
Anzugsdrehmoment: 25 Nm

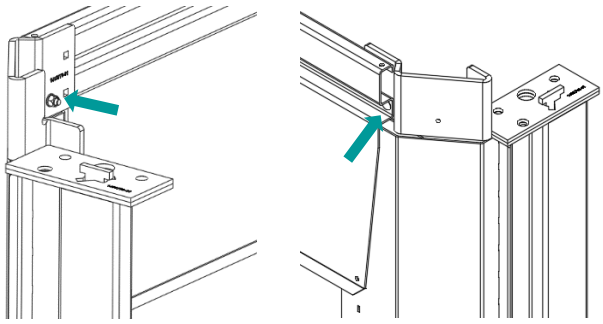

Alle technischen Angaben sind ohne Gewähr, Änderungen vorbehalten

Montage C-Profil
- Klemmteil mit Schloßrauben, Scheiben und Muttern locker am Topteil befestigen
- C-Profil auf beiden Seiten zwischen Klemmteil und Topteil schieben und ausrichten.
- Muttern festziehen

Schloßschraube: M8x25
Scheibe: A8.4
Sechskantmutter: M8
Anzugsdrehmoment: 25 Nm

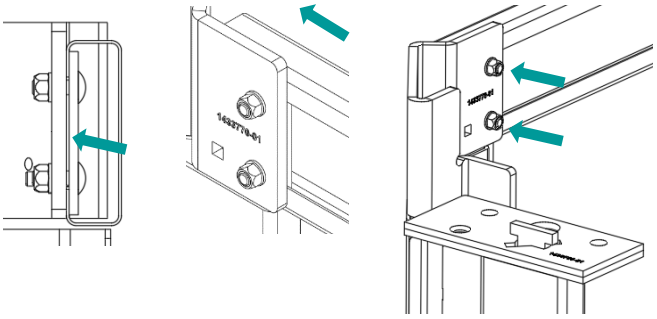

- Bei Verwendung eines C-Profils, bitte Schiebling mit der Runge verschrauben
- Sichtbare Vierkantbohrung am Schiebling als Bohrschablone verwenden
- Von innen mit einem 10.5 mm Bohrer ein Loch bohren, entgraten, Oberfläche versiegeln
- Schiebling mit der Schloßschraube, Scheibe und Mutter verschrauben

Schloßschraube: M10x25
Sechskantmutter: M10
Scheibe: A10.5
Anzugsdrehmoment: 48 Nm

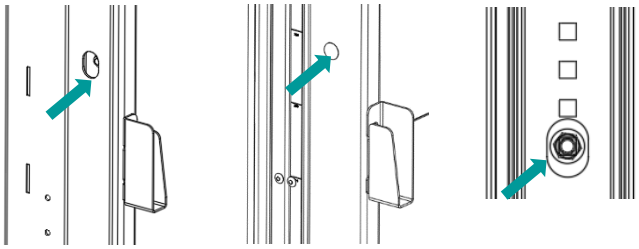

3.3.3

Montage Dachanbindung Mega Schiebeverdeck

Montage Schiebling und Topteil
- Topteil auf den Schiebling schieben

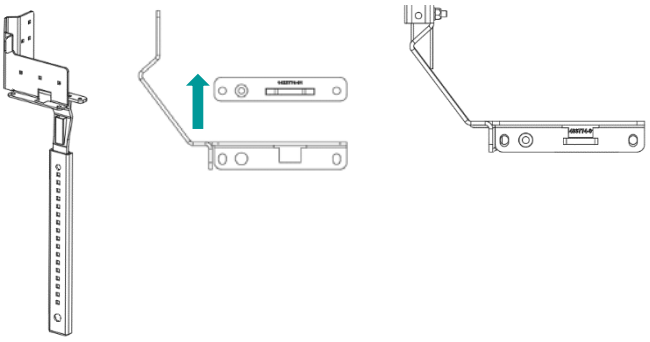

- Topteil mit Schiebling in die Runge stecken
- Wenn ein optionales Rungenliftsystem vorhanden ist, wird das Topteil mit der Senkschraube am Liftsystem verschraubt

Senkschraube: M8x25
Anzugsdrehmoment: 36 Nm

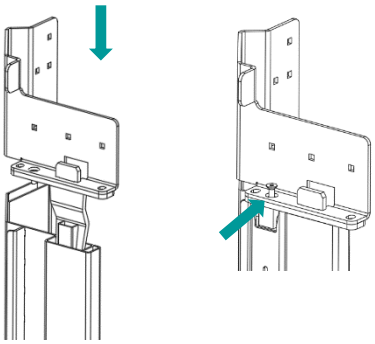

Montage Dichtblech
- Dichtblech mit Schloßschraube, Mutter und Scheibe am Topteil befestigen
- Muttern festziehen und wieder leicht öffnen
- Dichtblech muss sich beim Liften noch mitdrehen können

Schloßschraube: M8x25
Scheibe: A8.4
Sechskantmutter: M8
Anzugsdrehmoment: 25 Nm

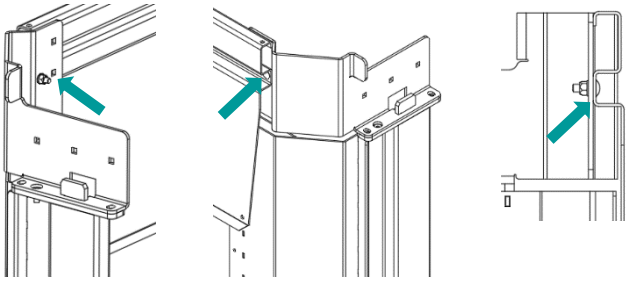

Alle technischen Angaben sind ohne Gewähr, Änderungen vorbehalten

3.3.4

Montage Dachanbindung Hamburger Verdeck

Montage Schiebling und Topteil
- Topteil mit Schiebling in die Runge stecken

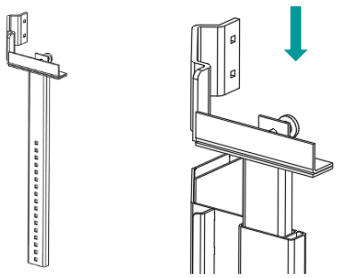

Montage C-Profil
- Klemmteil mit Schloßrauben, Scheiben und Muttern locker am Top-Teil befestigen
- C-Profil auf beiden Seiten zwischen Klemmteil und Top-Teil schieben und ausrichten.
- Muttern festziehen

Schloßschraube: M8x25
Scheibe: A8.4
Sechskantmutter: M8
Anzugsdrehmoment: 25 Nm

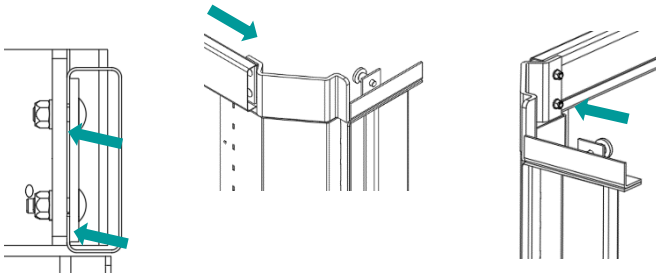

- Bei Verwendung eines C-Profils, bitte Schiebling mit der Runge verschrauben
- Sichtbare Vierkantbohrung am Schiebling als Bohrschablone verwenden
- Von innen mit einem 10.5 mm Bohrer ein Loch bohren, entgraten, Oberfläche versiegeln
- Schiebling mit der Schloßschraube, Scheibe und Mutter verschrauben

Schloßschraube: M10x25
Sechskantmutter: M10
Scheibe: A10.5
Anzugsdrehmoment: 48 Nm

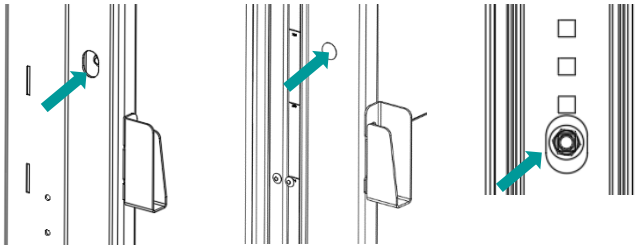

3.3.5

Montage Liftsysteme

Liftmaster
- Das Liftsystem wird am Top-Teil mit der Senkschraube am Liftsystem verschraubt
- Liftsystem mit Hemlok-Nieten mit der Runge vernieten
- Handgriff mit dem Liftsystem auf gewünschte Länge vernieten
- Nach Befestigung des Liftsystems den Sicherungsstift entfernen

Senkschraube: M8x25
Anzugsdrehmoment: 36 Nm

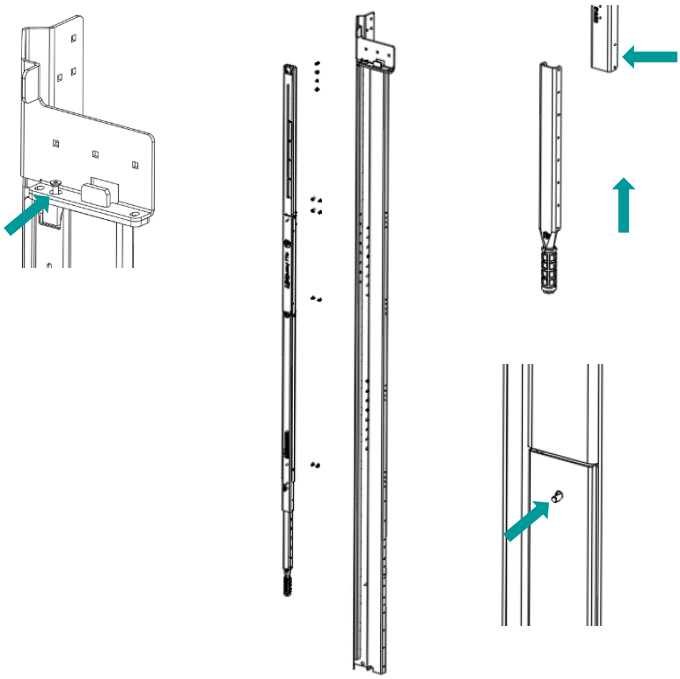

Alle technischen Angaben sind ohne Gewähr, Änderungen vorbehalten

Rungenlifter
- Schieblingsrohr mit der Runge vernieten
- Schiebling von unten in das Schieblingsrohr einführen
- Schiebling wird am Top-Teil mit der Senkschraube verschraubt
- Hydraulikeinheit mit 3 Flachkopfschrauben an der Runge verschrauben
- Mit 2-Ohrschelle, Hubzylinder mit dem Schiebling verbinden
- Für die Tankentlüftung muss der Tankdeckel „aufgeknipst“ werden

Senkschraube: M8x25
Anzugsdrehmoment: 36 Nm
Flachkopfschraube: M6x25
Anzugsdrehmoment: 15 Nm

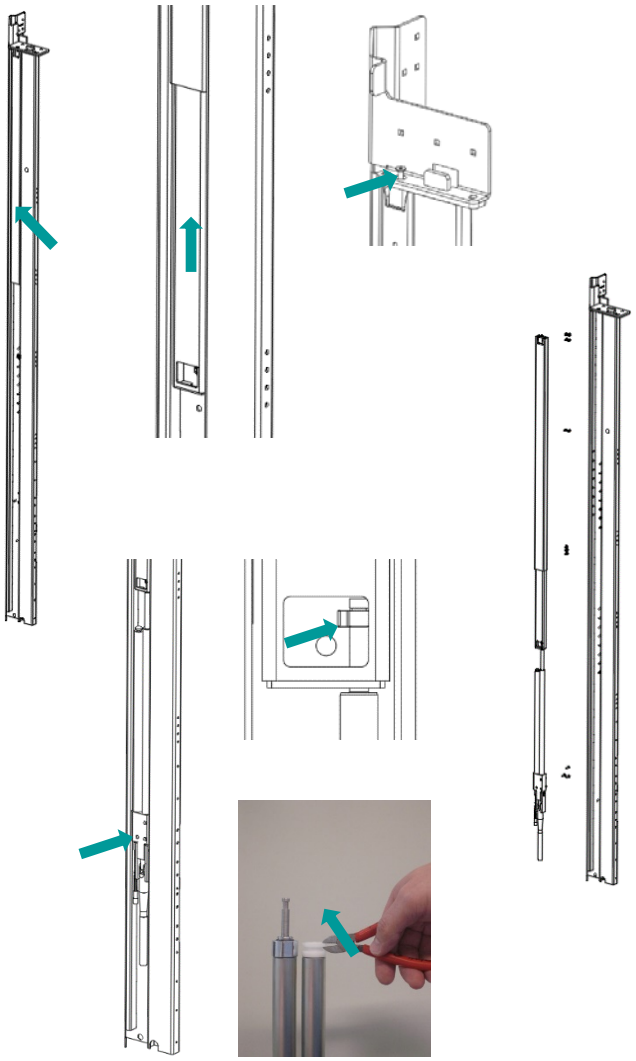

Zentralhydraulik -
Zylinderhalterung auf den Zylinder aufschieben, mit Hülse und Mutter festziehen

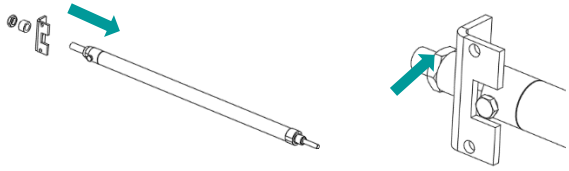

- Hubzylinder in den Schiebling schieben und mit Splint sichern

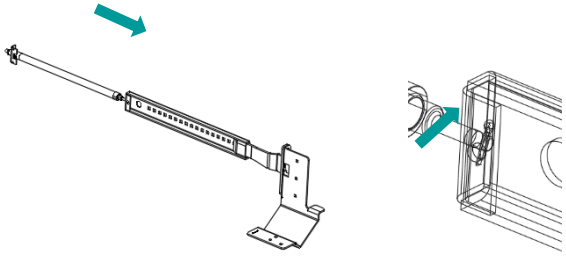

- Schiebling mit Hydraulikzylinder in die Runge schieben
- Wenn Hydraulikschlauch gleich mit dem Zylinder verschraubt wurde, kann dieser auch gleich mit eingeschoben werden
- Wir empfehlen diesen Vorgang bei einer liegenden Stirnwand durchzuführen

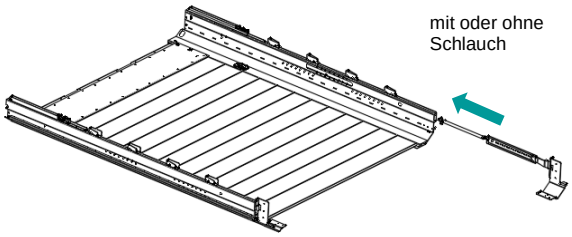

- Zylinderhalterung mit der Runge vernieten

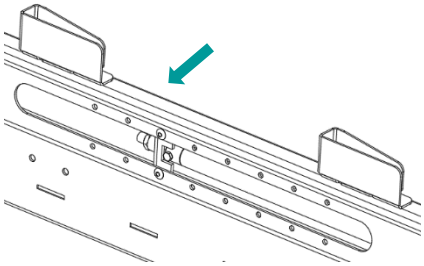

- wenn nicht schon geschehen, Hydraulikschlauch mit Zylinder verschrauben

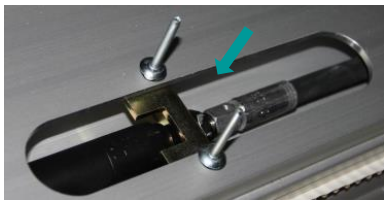

3.3.6

Montage Planenspannsystem

Planenspannrohr-Halter
- Planenspannrohr-Halter bei der Stirnwandmontage mitverschrauben

Zylinderschraube: M16x50
Sechskantmutter: M16
Unterlegscheibe: B17
Anzugsdrehmoment: 206 Nm

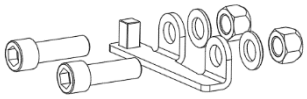

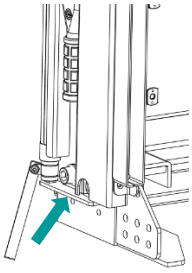

Spannratsche vorne
- Mit Schraube, Scheibe und Mutter am Kopfrahmen verschrauben

Zylinderschraube: M8x25
Unterlegscheibe: A8.4
Mutter: M8
Anzugsdrehmoment: 25 Nm

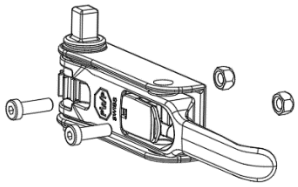

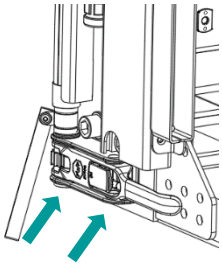

Schnelllöse-Vorrichtung
- Schnellspann-Vorrichtung bei der Stirnwandmontage mitverschrauben

Zylinderschraube: M16x50
Sechskantmutter: M16
Unterlegscheibe: B17
Anzugsdrehmoment: 206 Nm

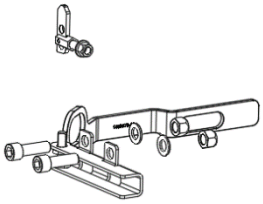

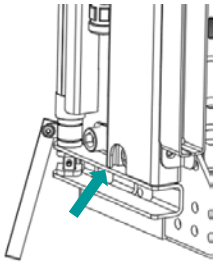

- Verschluss für Schnelllöse-Vorrichtung mit Mutter und scheibe am Kopfrahmen verschrauben

Unterlegscheibe: A12
Mutter: M12
Anzugsdrehmoment: 73 Nm

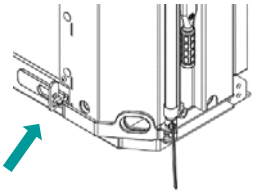

3.3.7

Bordwandanbindung

- Bordwandanschlag mit Senknieten an der Runge vernieten
- Bordwandanbindung mit den Senkschrauben und Gegenlager an der gewünschten Position mit der Runge verschrauben

Senkschraube: M8x25
Anzugsdrehmoment: 36 Nm

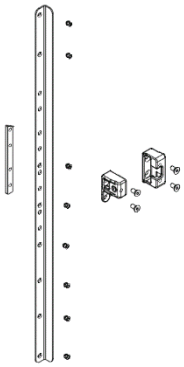

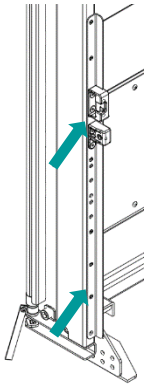

3.4.1

Sicherheitshinweis

Achtung:

Die Oberflächen der TSE-Baugruppen dürfen nicht mit ätzenden Reinigungsflüssigkeiten kontaminiert werden.

Reinigungsflüssigkeiten mit entsprechender Kennzeichnung sind aggressiv und können Schäden an allen Bauteiloberflächen verursachen. Diese sollten zur schonenden Reinigung ausdrücklich **nicht** verwendet werden.

Nummer	**Symbol**
GHS05	Ätzwirkung

3.4.2

Revisionsstand

Revisionsstand	Art der Änderung	Datum	Name
00	Neuanlage der Montageanleitung	01.12.2020	Boll
01	Seite 8 geändert	26.03.2021	Boll

Erstellt	Geprüft und Freigegeben
Datum: 04.12.2020 Name/Abt. Uwe Boll Unterschrift	Datum: 04.12.2020 Name/Abt. Uwe Boll
Dokument: 1456025	

Alle technischen Angaben sind ohne Gewähr, Änderungen vorbehalten